[9] PM

CLASSIC

[elevate to the highest power] pm

EQUIPAGGIAMENTO DI SERIE · CONFIGURATION STANDARD EQUIPMENT · CONFIGURATION EQUIPEMENT STANDARD · SERIENMÄSSIG · EQUIPO DE SERIE

Cremagliera
Slewing by rack
Rotation avec crémaillère
Zahnstangenschwenkwerk
Rotación con cremallera

Bracci stabilizzatori a sfilo manuale
Manual pull-out outrigger booms
Bras stabilisateurs avec extension manuelle
Manuelle Abstützungen
Brazos estabilizadores a salida manual

Uscita sequenziale sfilo bracci
Sequential extension booms' output
Sortie bras séquentiel
Anzahl der Ausschubzylinder
Salida secuencial de los brazos

Dispositivo automatico sicurezze stabilizzatori inserite
Safety Kit for outriggers
Dispositif de sécurité stabilisateurs
Sicherheitskit für die Abstützungen
Kit de Seguridad para estabilizadores

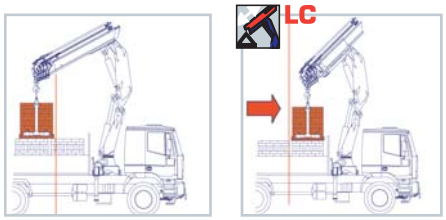

● Gru PM, versione LC, con primo braccio retraibile idraulicamente, agevola le movimentazioni ingombranti e gravose a corto raggio, ottimizzando anche le posizioni di carico sotto colonna.

● PM crane in LC version, with first hydraulic retractable boom, optimizes the load positioning close to the column, and makes easy the placement of heavy and bulky loads.

● La version LC, le premier bras rétractable hydrauliquement, facilite le chargement du matériel lourd et encombrant en augmentant la hauter disponible sous crochet et la capacité de soulèvement près de la colonne.

● Die LC Ausführung, d.h. der hydraulisch einfahrbare erste Ausleger ermöglicht es sperrige Güter und große Lasten nah an der Säule zu heben. Dies wird auch durch die hohe Hakenfreiheit ermöglicht.

● En la versión LC, el primer brazo se recoge hidráulicamente, así que permite de elevar, mover y también colocar material pesado y de gran tamaño cerca de la columna.

OPTIONAL

Configurazione LC
LC configuration
Configuration LC
LC Ausführung
Configuración LC

Scambiatore di calore
Oil cooler
Refroidisseur
Ölkühler
Enfriador de aceite

Antenna
Fly-Jib
Jib
Jib
Jib

Terzo punto di manovra
Stand up control
Poste debout
Hochstand
Mando en pié

Posto in alto
Top seat
Siège à la colonne
Hochsitzsteuerung
Mando en altura

Verricello idraulico su gru
Hydraulic winch on crane
Treuil hydraulique sur la grue
Hydraulische Winde am Kran
Cabrestante hidráulico sobre la grúa

Canaline raccogli tubo
Activations with racks
Activations avec goutières
Schlauchketten für Zusatzgeräte
Bandejas

Bracci stabilizzatori a sfilo idraulico
Hydraulic pull-out outrigger booms
Bras stabilisateur à extension hydraulique
Hydraulische Abstützungen
Brazos estabilizadores a salida hidráulica

Blocco Rotazione Elettroidraulico
Slewing limiter locking device electronic/hydraulic
Soupape d'arret rotation électronique/hydraulique
Elektronische Schwenkbereichsbegrenzung
Bloqueo rotación electrónico/hidráulico

Martinetti stabilizzatori rotanti manuali
Manual flip up outriggers
Vérins pivotant manuellement
Manuell schwenkbare Abstützzylinder
Brazos estabilizadores giratorios manuales

Serbatoio
Oil tank
Réservoir
Öltank
Depósito de Aceite

Prolunghe manuali
Manual extensions
Rallonges manuelles
Mechanische Verlängerungen
Prolongas manuales

LMU: sistema di controllo CE per prolunghe meccaniche
LMU Device: control system for manual extensions
Dispo LMU: système de contrôle CE pour rallonges manuelles
LMU: CE Kontrollsystem für mechanische Verlängerungen
LMU: Sistema de control CE por prolongas manuales

EN12999

CONFORME ALLE NORME DI SICUREZZA EU
IN ACCORDANCE TO THE EU SAFETY STANDARDS
CONFORME AUX NORMES DE SECURITE EU
GEMÄß EU SICHERHEITSRICHTLINIEN
CONFORME CON LAS NORMAS DE SEGURIDAD EU

H1B3

CLASSE DI SOLLECITAZIONE A FATICA H1B3
FATIGUE-TESTED IN CLASS H1B3
ESSAIS EN FATIGUE EN CLASSE H1B3
ERMÜDUNGSTEST NACH KLASSE H1B3
COMPROBACIÓN DEFATIGA EN LA CLASE H1B3

[3]

3 ANNI DI GARANZIA SULLE PARTI STRUTTURALI
3 YEARS OF WARRANTY ON THE STRUCTURAL PARTS
3 ANS DE GARANTIE SUR LES PARTIES STRUCTURELLES
3 JAHRE GARANTIE AUF STRUKTURBAUTEILE
3 AÑOS DE GARANTÍA EN LAS PARTES ESTRUCTURALES

[IIA]

DICHIARAZIONE DI CONFORMITÀ DEL PRODUTTORE
DECLARATION OF CONFORMITY OF THE MANUFACTURER
DECLARATION DE CONFORMITE DU PRODUCTEUR
KONFORMITÄTSERKLÄRUNG DES HERSTELLERS
DECLARACIÓN DE CONFORMIDAD DEL PRODUCTOR

PQS

SISTEMA DI VERNICIATURA DI QUALITÀ CERTIFICATA
CERTIFIED PAINTING QUALITY SYSTEM
SYSTÈME DE PEINTURE DE QUALITÉ CERTIFIÉ
ZERTIFIZIERTES QUALITÄTS-LACKIERSYSTEM
SISTEMA DE BARNIZADO DE CALIDAD CERTIFICADA

Tutte le gru PM sono coperte da polizza assicurativa internazionale per la responsabilità verso terzi.
All PM Cranes are covered by international insurance policy for civil liability third party.
Toutes les grues sont couvertes par une police d'assurance internationale de responsabilité civile envers tiers.
PM Krane sind durch eine internationale Haftpflichtversicherung gegen Dritte abgesichert.
Todas las grúas PM cuentan con una póliza de seguros internacional contra las responsabilidades civiles hacia terceros.

● Martinetti stabilizzatori rotanti manuali
● Manual tilting outriggers
● Vérins pivotant manuellement
● Manuell schwenkbare Abstützungen
● Brazos estabilizadores giratorios manuales

● Disponibile fino a 4 sfili idraulici
● Available up to 4 hydraulic extensions
● Disponible jusqu'á 4 extensions hydraulique
● Bis zu 4 hydraulische Ausschübe erhältlich
● Disponible hasta 4 extensiones hidráulicas

● Antenna a 1 e 2 sfili su gru versione 2 sfili
● Jib with 1 and 2 extensions on 2 extensions crane version
● Jib avec 1 et 2 extensions sur grue version 2 coulisses
● Jib mit 1 und 2 Ausschüben in der Kranversion mit 2 Ausschüben
● Jib con 1 y 2 extensiones en la grúa en versión 2 extensiones

CLASSIC

9021

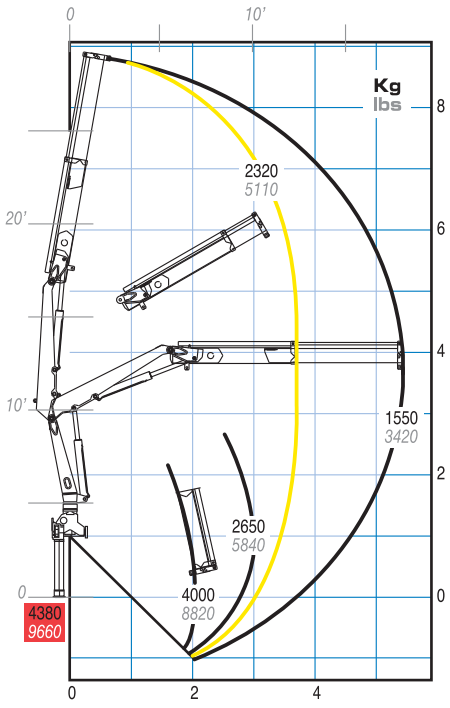

9022 - 9022 LC

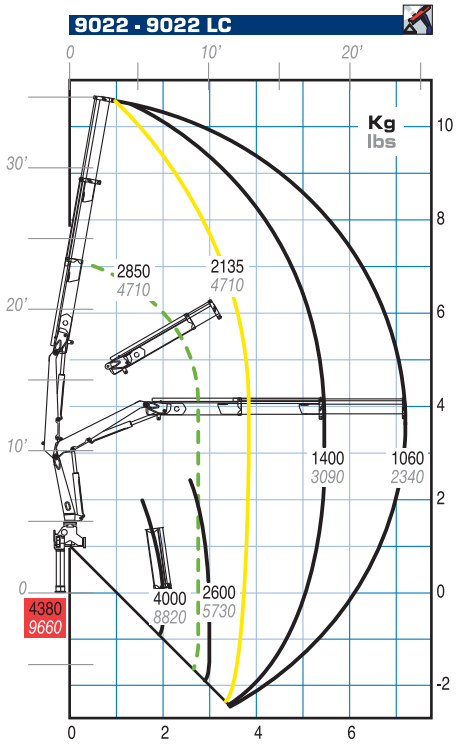

9023 - 9023 LC

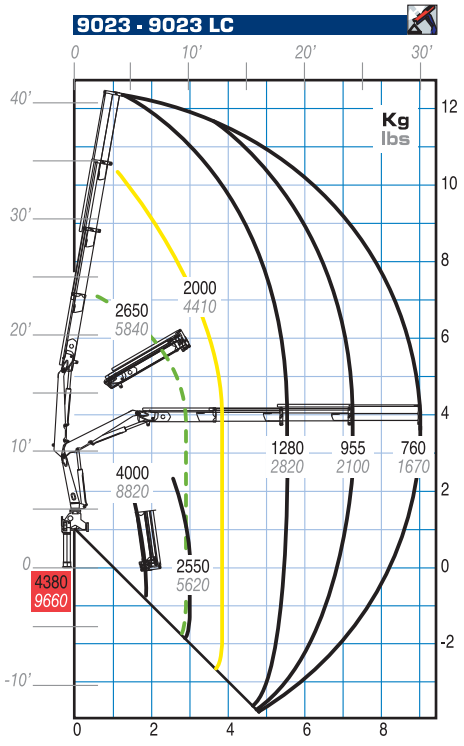

9024

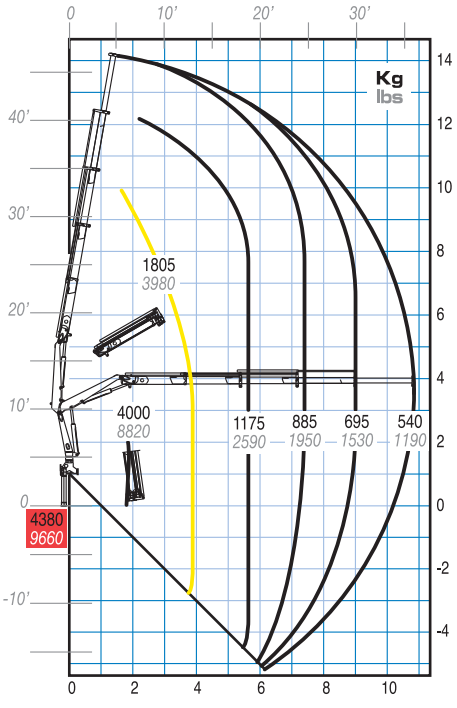

9022 + J11

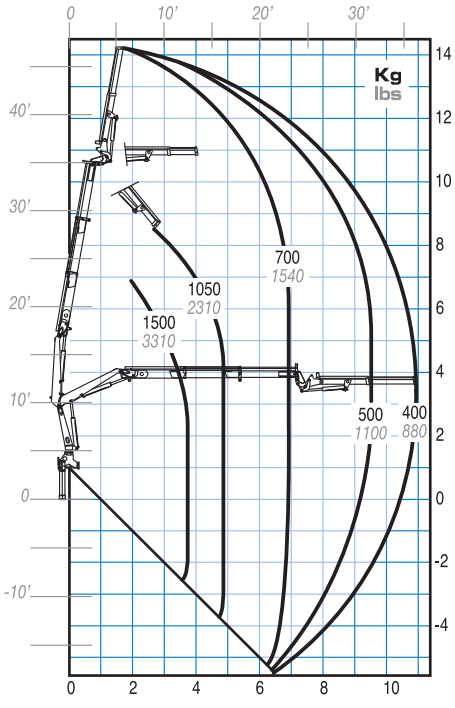

9022 + J12

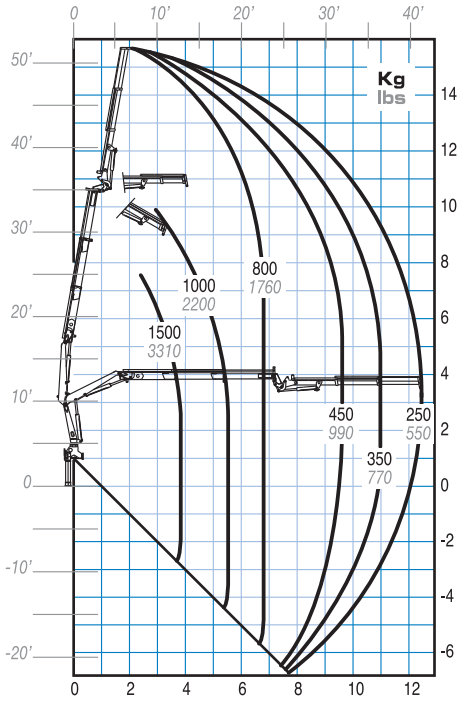

Portata massima passante per l'orizzontale - Max. capacity from horizontal to vertical - Capacite maxi passant par l'horizontale - Max. Tragkraft von horizontal bis zu vertical - Máxima capacidad de la horizontal a la vertical

Portata massima nominale al gancio fisso - Max. nominal capacity with fixed hook - Capacite maxi nominale au crochet fixe - Max. Nenntragkraft an der inneren Hakenbefestigung - Capacidad máxima en el gancho fijo

Solo con gru in versione LC - Only with LC version - Seulement avec version LC - Nur LC Version - Solo con grúa en versión LC

[9] PM

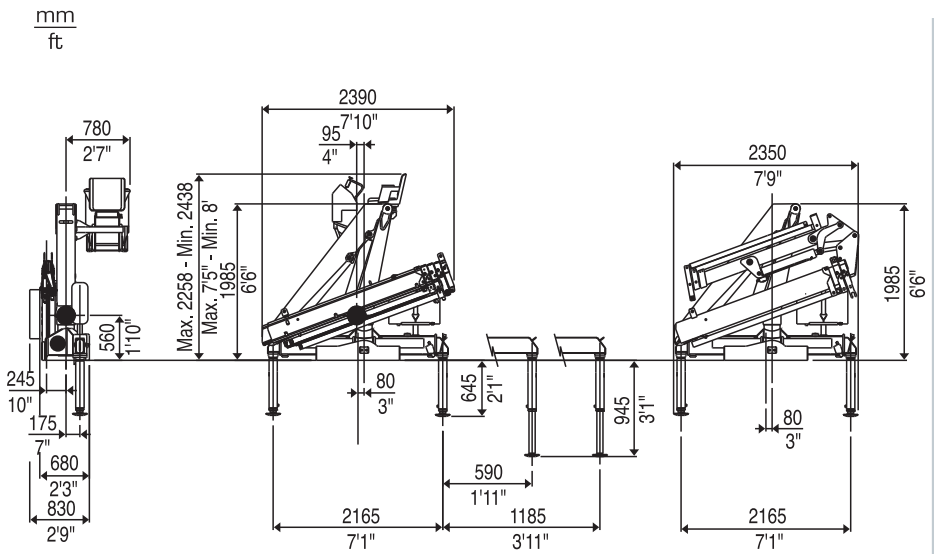

Abbinamento gru/veicolo
Trucking crane combination
Accouplement grue/véhicule
Kran zusammen mit LKW
Combinación grúa/camión

PTT/GVW	9
10,0 ton	
12,0 ton	
13,5 ton	
15,0 ton	
18,0 ton	
19,0 ton	
26,0 ton	
32,0 ton	

2 stabilizzatori STD
2 outriggers STD
2 stabilisateurs STD
2 Abstützungen STD
2 gatos de apoyo STD

2 stabilizzatori XL
2 outriggers XL
2 stabilisateurs XL
2 Abstützungen XL
2 gatos de apoyo XL

4 stabilizzatori
4 outriggers
4 stabilisateurs
4 Abstützungen
4 gatos de apoyo

PTT: Peso totale a terra - G.V.W. - P.T.A.C.
LKW Gesamtgewicht - Peso total del vehículo

bonfiglidesign.it

		9021	9022	9023	9024	9022 +J11	9022 +J12
Momento di sollevamento massimo - Maximum lifting moment - Moment de levage maxi - Max. Lastmoment - Momento de elevación máxima	tm	8,8	8,5	8,3	7,9	-	-
	ft lbs	63360	61780	60190	57030	-	-
Sbraccio oleodinamico - Maximum hydraulic reach - Allongement hydraulique Hydraulische Reichweite, Standard - Alcance hidráulico							
orizzontale - horizontal - horizontal - horizontal	m	5,65	7,40	9,25	11,05	11,15	12,65
	ft	18'6"	24'3"	30'4"	36'3"	36'7"	41'6"
verticale - vertical - vertical - vertikal - vertical	m	8,80	10,50	12,35	14,20	14,10	15,50
	ft	28'10"	34'5"	40'6"	46'7"	46'3"	50'10"
Sbraccio con prolunghe - Maximum reach with manual extensions - Allongement avec rallonges manuelles - Reichweite, manuelle Verlängerungen - Alcance con prolongas manuales							
orizzontale - horizontal - horizontal - horizontal	m	-	13,00	13,00	13,00	14,10	14,10
	ft	-	42'8"	42'8"	42'8"	46'3"	46'3"
verticale - vertical - vertical - vertikal - vertical	m	-	16,05	16,05	16,05	17,10	17,10
	ft	-	52'8"	52'8"	52'8"	56'1"	56'1"
Impianto oleodinamico - Hydraulic system - Circuit hydraulique - Hydraulikanlage - Sistema hidráulico							
portata raccomandata - recommended oil flow - débit recommandé - empfohlene Fördermenge - caudal requerido	l/min	30	30	30	30	30	30
	gals/min	8	8	8	8	8	8
pressione massima - rated pressure - pression max - Betriebsdruck - presión máxima	Mpa	26,5	26,5	26,5	26,5	26,5	26,5
	Psi	3840	3840	3840	3840	3840	3840
capacità del serbatoio - tank capacity - capacité du réservoir - Tankinhalt - capacidad del depósito de aceite	l	88	88	88	88	88	88
	Gals	23	23	23	23	23	23
Gruppo di rotazione - Slewing system - Rotation - Schwenksystem - Sistema de giro							
angolo di rotazione - slewing angle - angle de rotation - Schwenkbereich - ángulo de giro	°	400	400	400	400	400	400
coppia di rotazione - slewing moment - couple de rotation - Schwenkmoment momento de giro	kNm	14	14	14	14	14	14
	ft lbs	10330	10330	10330	10330	10330	10330
pendenza massima di lavoro - max. working heel - devers max de travail - max Arbeitsneigung - inclinación máxima de trabajo	%(°)	8,7(5)	8,7(5)	8,7(5)	8,7(5)	0	0
Peso della gru standard - Standard crane weight Poids de la grue standard - Eigengewicht - Peso de la grúa estandar							
Con serbatoio non rifornito - Empty oil tank - reservoir huile non garni - Leerer Öltank - depósito de aceite vacío	kg	1054	1138	1192	1256	1365	1404
	lbs	2325	2510	2630	2770	3010	3095
Versione LC - LC version - LC version - LC Version - versión LC	kg	-	1188	1252	-	-	-
	lbs	-	2620	2760	-	-	-

Cod. 836.964 Ed. 10/09

I dati tecnici possono essere aggiornati senza preavviso
Technical data can be revised without prior notice
Les données techniques peuvent être modifiées sans preavis
Technische Änderungen vorbehalten
Reservado el derecho de modificaciones

PM Group Via G. Verdi 22 - 41018 San Cesario Sul Panaro MO Italy tel. +39 059 936811 fax +39 059 936804