[43] PM

SILVER

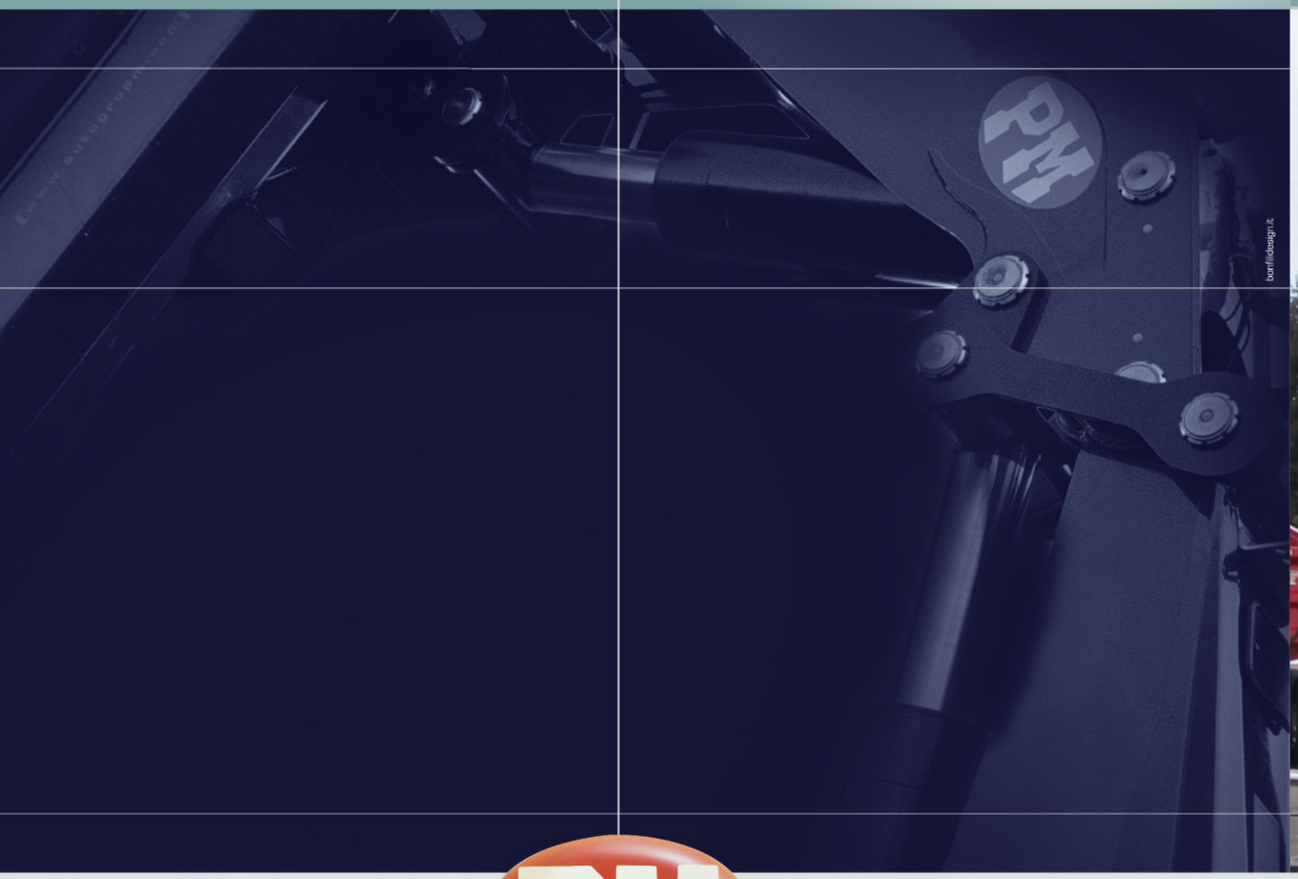

bonfiledesign.it

[elevate to the highest power] pm

PM Group
Via Giuseppe Verdi 22
41018 San Cesario sul Panaro
MO - Italy
ph. +39 **059 936811**
fax +39 059 936804
autogrupm@autogrupm.com
www.**autogrupm**.com

Cod. 836.591 ED. '06

[43] PM

SILVER

[elevate to the highest power] pm

[43] PM

[IIA]

DICHIARAZIONE DI CONFORMITÀ DEL PRODUTTORE
DECLARATION OF CONFORMITY OF THE MANUFACTURER
DECLARATION DE CONFORMITE DU PRODUCTEUR
KONFORMITÄTSERKLÄRUNG DES HERSTELLERS
DECLARACIÓN DE CONFORMIDAD DEL PRODUCTOR

[3]

3 ANNI DI GARANZIA SULLE PARTI STRUTTURALI
3 YEARS OF WARRANTY ON THE STRUCTURAL PARTS
3 ANS DE GARANTIE SUR LES PARTIES STRUCTURELLES
3 JAHRE GARANTIE AUF STRUKTURBAUTEILE
3 AÑOS DE GARANTÍA POR LAS PARTES STRUCTURALES

PQS

SISTEMA DI VERNICIATURA DI QUALITÀ CERTIFICATA
CERTIFIED PAINTING QUALITY SYSTEM
SYSTEME DE VERNISSAGE DE QUALITATE CERTIFIEE
ZERTIFIZIERTES QUALITÄTS-LACKIERSYSTEM
SISTEMA DE BARNIZADO DE CALIDAD CERTIFICADA

- Disponibile fino a 6 sfili idraulici
- Up to 6 hydraulic extensions available
- Jusqu'à 6 coulisses hydrauliques
- Bis zu 6 hydraulische Ausschübe erhältlich
- Disponible hasta 6 extensiones hidráulicas

- Uscita sequenziale sfilo bracci
- Extention sequence boom
- Sortie vérin téléscopique en séquence
- Ausschubzylinder-Sequenz
- Salida secuenciál de los brazos

- Antenna a 2, 3 e 4 sfili su gru versione 4 e 5 sfili
- Jib with 2, 3 and 4 extensions on 4 and 5 extension crane version
- Jib à 2, 3 et coulisses sur grue version 4 et 5 coulisses
- Jib mit 2, 3 und 4 Ausschüben in der Kranversion mit 4 und 5 Ausschüben
- Jib con 2, 3 y 4 extensiones en la grúa del model con 4 y 5 extensiones

- Prolunghe manuali su gru ed antenna con dispositivo LMU (opt)
- Manual extensions on crane and jib with LMU device (opt)
- Rallonges manuelles sur grue et antennes avec dispositif LMU (opt)
- Manuelle Verlängerungen am Kran und Zusatzknickarm mit LMU-Vorrichtung (opt)
- Prolongas manuales sobre la grúa y antenas con dispositivo LMU (opt)

- Bracci stabilizzatori a sfilo idraulico allargabili fino a 7,3 m
- Stabilizers with hydraulic extension, extendable up to 7,3 m
- Bras stabilisateurs à coulisse hydraulique, élargissable jusqu'à 7,3 m
- Stützarme mit hydraulischem Ausschub, ausziehbar bis auf 7,3 m
- Brazos estabilizadores con extensión hidráulica que ofrecen un alcance máximo de 7,3 m

ACCESSORI - ACCESSORIES - ACCESSOIRE - ACCESSORIOS - ZUBEHÖRE

Radiocomando multifunzione
Scanreco/Hetronic.
Scanreco/Hetronic multifunction radio control.
Radiocommande multifonctions Scanreco/Hetronic.
Multifunktions-Fernbedienung Scanreco/Hetronic.
Radiocontrol multifunción Scanreco/Hetronic.

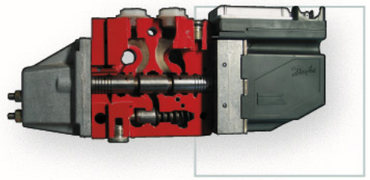

Distributore proporzionale DANFOSS.
Danfoss proportional hydraulic control valve block.
Distributeur hydraulique proportionnel Danfoss.
Proportionaler Steuerventilblock Danfoss.
Distribuidor hidráulico proporcional Danfoss.

Scambiatore di calore
Heat exchanger
Wärmetauscher
Échangeur de chaleur
Cambiador de calor

Posto di manovra in piedi: massimo angolo di visibilità.
Raised control station: maximum angle of visibility
Poste de manoeuvre debout: angle maximum de visibilité.
Steuer-Stehplatz Optimal weiter Blickwinkel.
Puesto de maniobra en pie: máximo ángulo de visibilidad.

Verricello idraulico da 1500 kg su antenna, fino a 2000 Kg su gru.
Hydraulic winches with a capacity ranging from 1500 kg on jibs, up to 2000 kg on crane.
Treuils hydrauliques de 1500 kg sur fléchette, jusqu'à 2000 kg sur la grue.
Hydraulische Winden von 1500 kg (Jib), bis 2000 kg (Kran)
Cabrestantes hidráulicos de 1500 kg en Jib, a 2000 kg en grúa

Attivazioni alimentate con avvolgitubi
Activations powered by means of hose winder
Commandes alimentées avec enrouleurs de tuyaux
Aktivierungen mit Speisung über Schlauchwinden
Activaciones alimentadas con arrolladores de tubos

EN12999

CONFORME ALLE NORME DI SICUREZZA EU
IN ACCORDANCE TO THE EU SAFETY STANDARDS
CONFORME AUX NORMES DE SECURITE EU
GEMÄß EU SICHERHEITSRICHTLINIEN
CONFORME CON LAS NORMAS DE SEGURIDAD EU

Cremagliera
Slewing by rack
Rotation avec crémaillère
Schwenkung mittels Zahnstange
Rotación con cremallera de giro

Mono biella
Single connecting rod
Doubles biellettes sur une articulation
Kniehebel
Biela Simple

Bracci stabilizzatori a sfilo idraulico
Hydraulic outrigger booms
Bras stabilisateur à extension hydraulique
Hydraulischer Abstützausschub
Brazos estebilizadorios a salida hidraulica

Uscita sequenziale sfilo bracci
Extention sequence boom
Sortie vérin téléscopique en séquence
Ausschubzylinder-Sequenz
Salida secuenciál de los brazos

Kit valvola di blocco rotazione
Slewing valve
Soupape d'arrêt rotation
Drehungventil
Kit bloqueo de rotación

43022

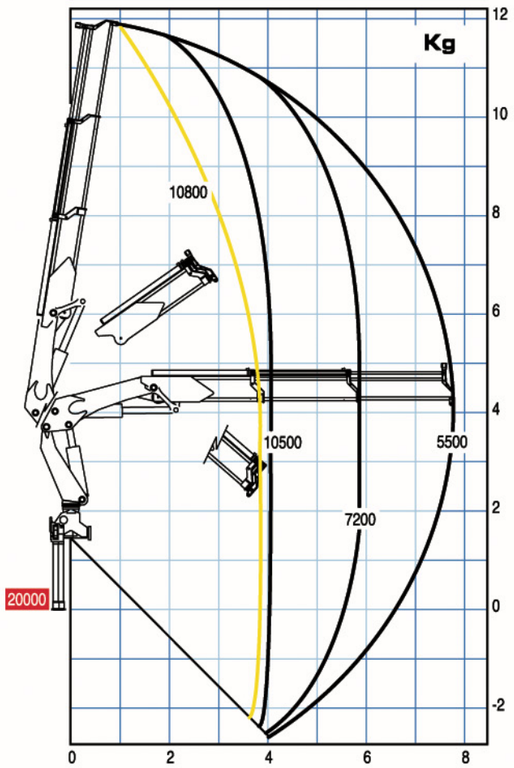

43023

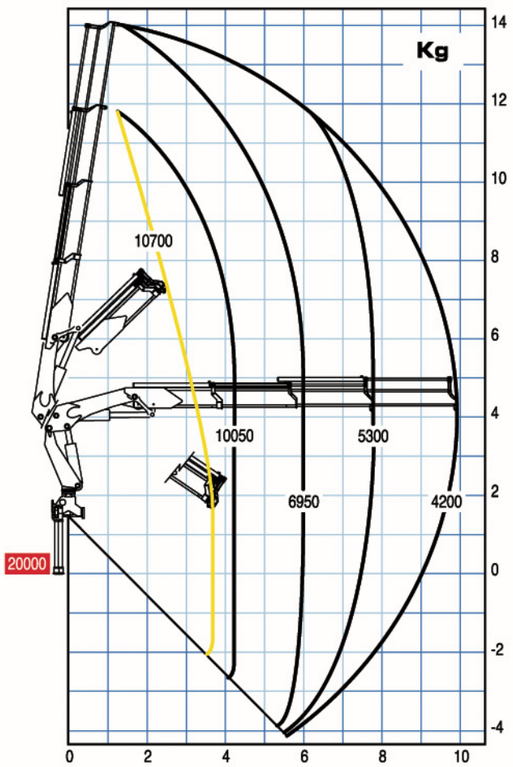

43026

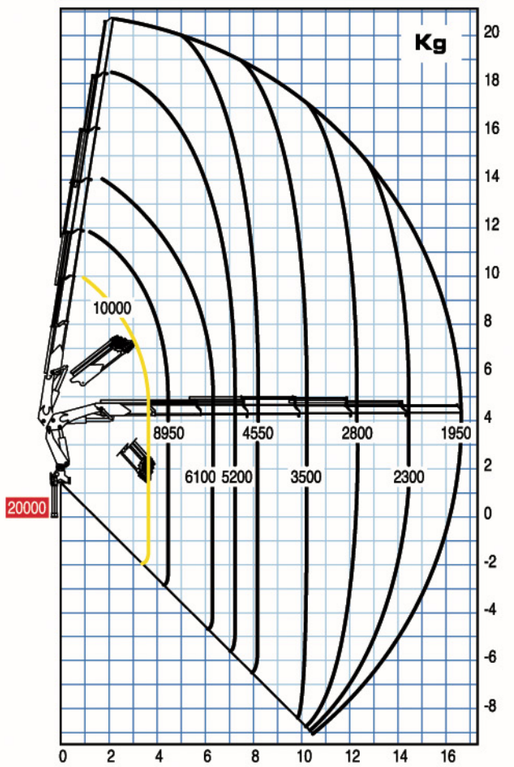

43024 + J92

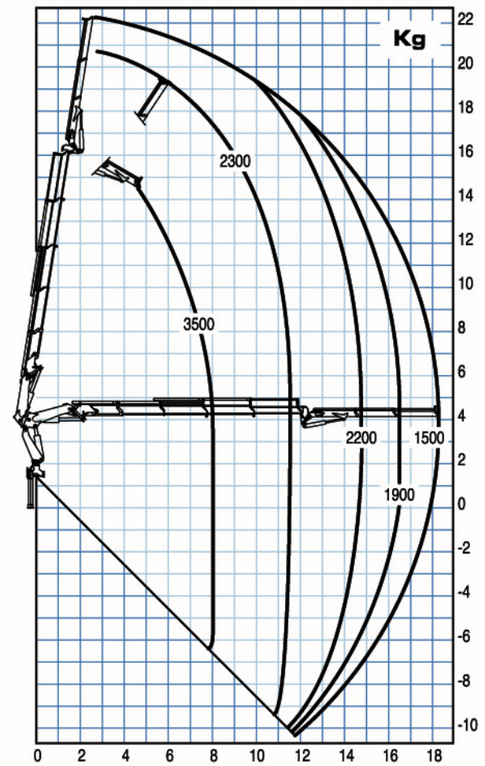

43024

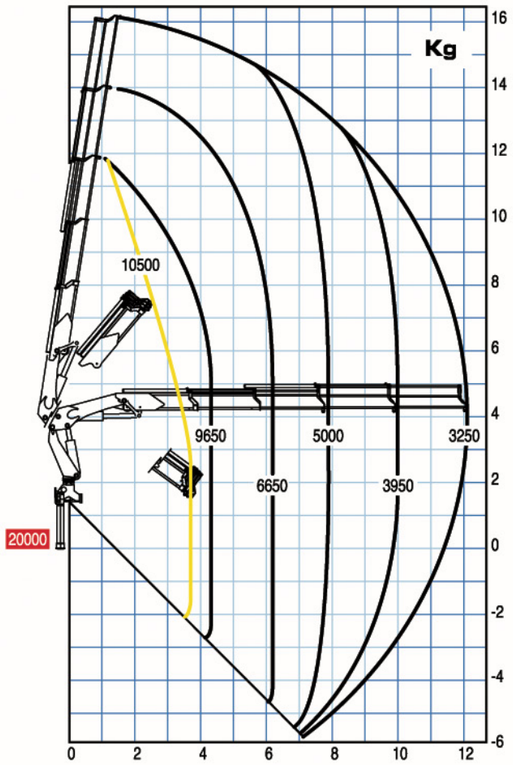

43025

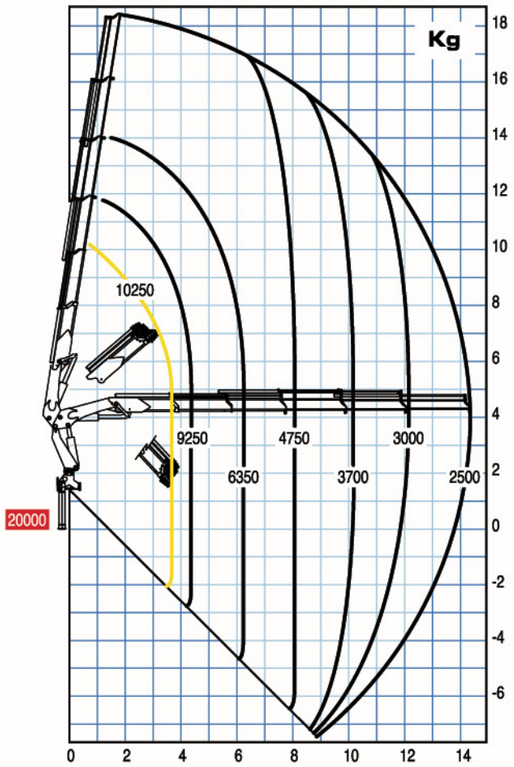

43024 + J93

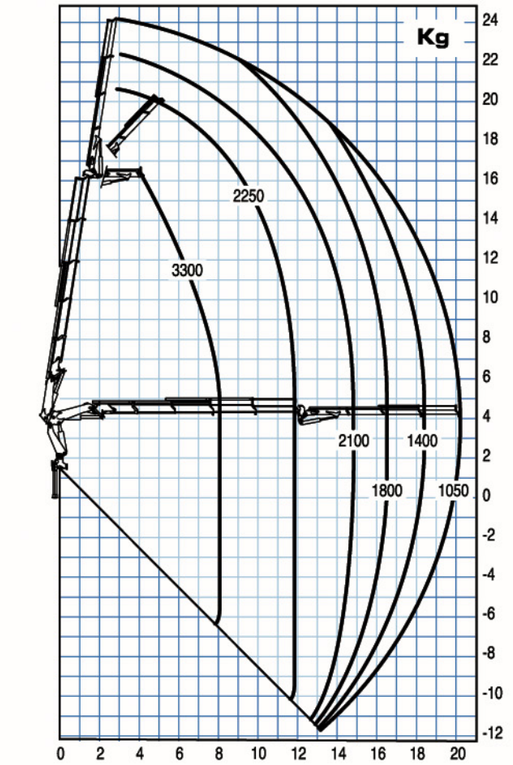

43024 + J94L

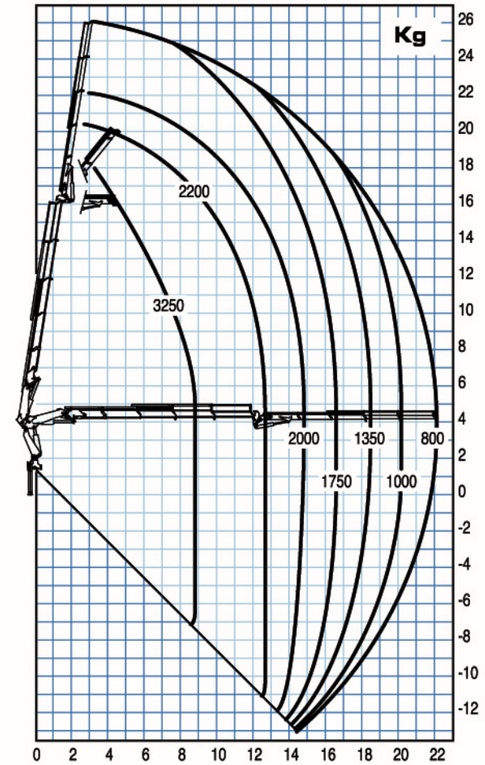

Portata massima passante per l'orizzontale - Max. capacity from horizontal to vertical - Capacite maxi passant par l'horizontale - Max. Tragkraft von horizontal bis zu vertical - Capacidad máxima en posición vertical

Portata massima nominale al gancio fisso - Max. nominal capacity with fixed hook - Capacite maxi nominale au crochet fixe - Max. Nenntragkraft an der inneren Hakenbefestigung - Capacidad máxima en el gancho fijo

43025 + J92

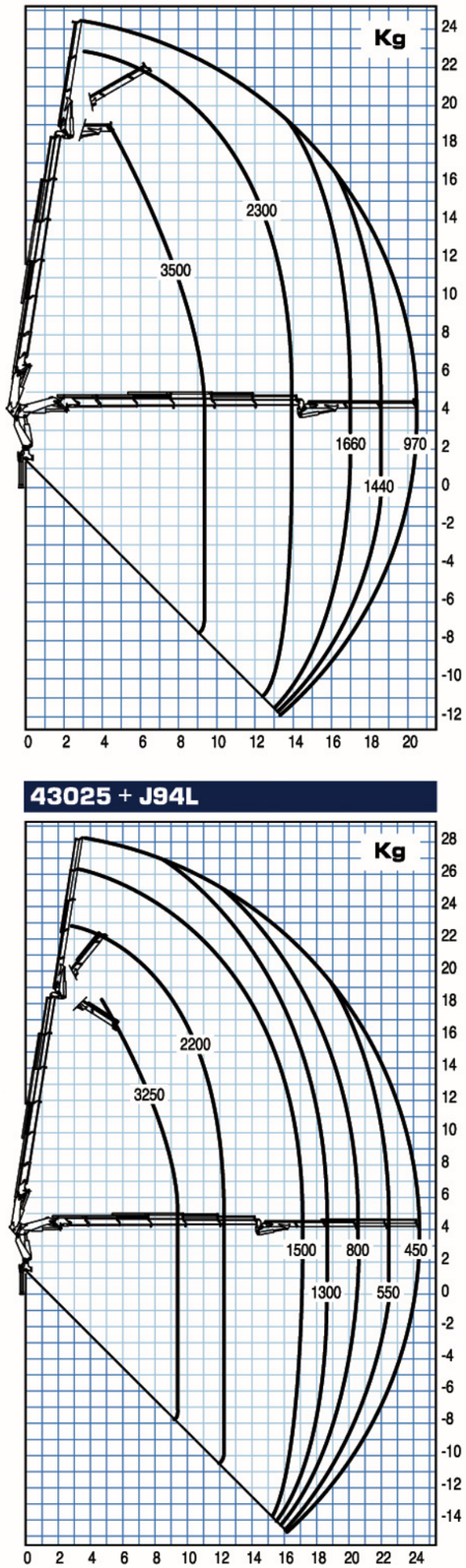

43025 + J93

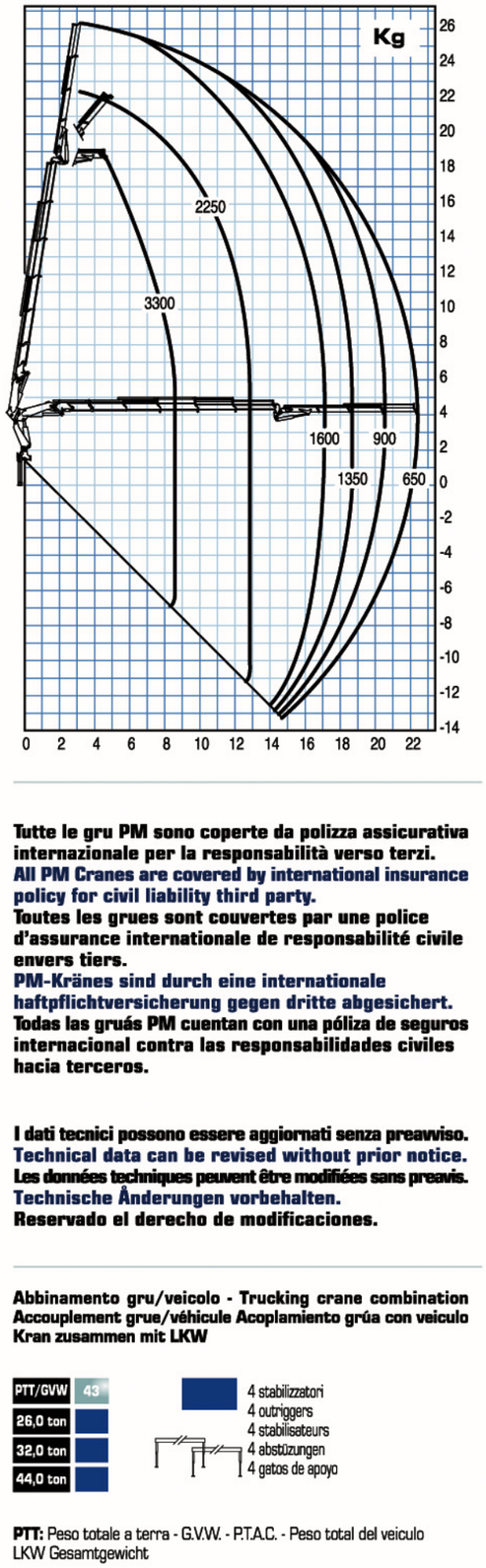

43025 + J94L

Tutte le gru PM sono coperte da polizza assicurativa internazionale per la responsabilità verso terzi.
All PM Cranes are covered by international insurance policy for civil liability third party.
Toutes les grues sont couvertes par une police d'assurance internationale de responsabilité civile envers tiers.
PM-Kränes sind durch eine internationale haftpflichtversicherung gegen dritte abgesichert.
Todas las gruás PM cuentan con una póliza de seguros internacional contra las responsabilidades civiles hacia terceros.

I dati tecnici possono essere aggiornati senza preavviso.
Technical data can be revised without prior notice.
Les données techniques peuvent être modifiées sans preavis.
Technische Änderungen vorbehalten.
Reservado el derecho de modificaciones.

Abbinamento gru/veicolo - Trucking crane combination
Accouplement grue/véhicule Acoplamiento grúa con veiculo
Kran zusammen mit LKW

PTT/GVW	43
26,0 ton	
32,0 ton	
44,0 ton	

4 stabilizzatori
4 outriggers
4 stabilisateurs
4 abstützungen
4 gatos de apoyo

PTT: Peso totale a terra - G.V.W. - P.T.A.C. - Peso total del veiculo LKW Gesamtgewicht

[43] PM

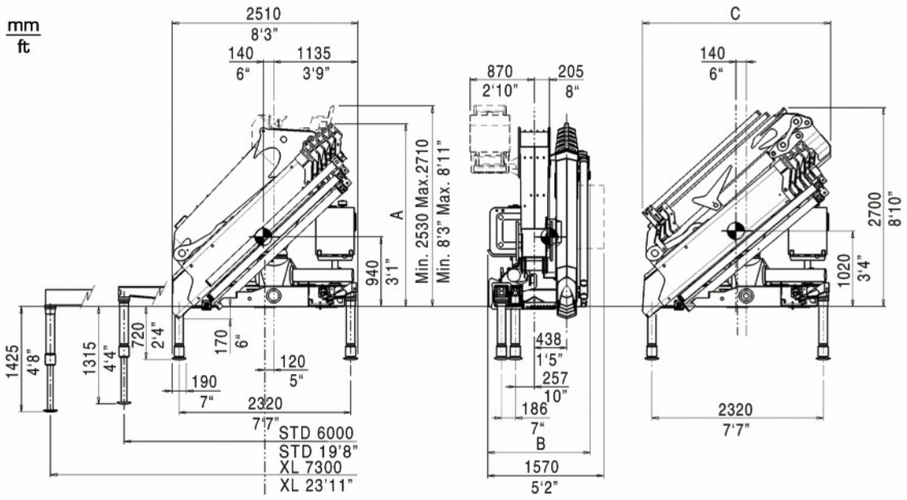

	43022	43023	43024	43025	43026
A (mm)	2415	2415	2415	2415	2465
A (mm)	7'11"	7'11"	7'11"	7'11"	8'1"
B (ft)	1335	1335	1385	1385	1385
B (ft)	4'4"	4'4"	4'6"	4'6"	4'6"

	43024+J92	43024+J93	43024+J94L	43025+J92	43025+J93	43025+J94L
C(mm)	2540	2550	2600	2540	2550	2600
C(Ft)	8'4"	8'4"	8'6"	8'4"	8'4"	8'6"

		43022	43023	43024	43025	43026	43024 +J92	43024 +J93	43024 +J94L	43025 +J92	43025 +J93	43025 +J94L
	Momento di sollevamento massimo - Maximum lifting moment - Moment de levage maxi - Max. Lastmoment Momento del elevaciòn màxima	tm kNm	42,6 418	41,7 409	41,0 402	40,2 394	39,8 390	- -	- -	- -	- -	- -	- -
	Sbraccio oleodinamico - Maximum hydraulic reach Allongement hydraulique - Hydraulische reichweite, Standard - Alcance hidràulico orizzontale - horizontal - horizontal - horizontal verticale - vertical - vertical - vertikal - vertical	m m	7,95 11,50	10,10 13,60	12,25 15,80	14,55 17,90	16,85 20,40	18,50 21,90	20,40 23,80	22,30 25,70	20,70 24,10	22,60 26,00	24,50 27,90
	Sbraccio con prolunghe - Maximum reach with manual extensions - Allongement avec rallonges manuelles - Reichweite, manuelle Verlängerungen - Alcance con prolongas manuales orizzontale - horizontal - horizontal - horizontal verticale - vertical - vertical - vertikal - vertical	m m	- -	- -	20,50 23,90	22,40 25,40	22,40 25,40	- -	26,10 29,50	26,00 29,40	- -	28,30 31,70	28,20 31,60
OIL	Impianto oleodinamico - Hydraulic system - Circuit hydraulique - Hydraulikanlage - Sistema hidráulico portata raccomandata - recommended oil flow débit recommandé - empfohlene fördermenge caudal requerido	l/min	50	50	50	50	50	50	50	50	50	50	50
	pressione massima - rated pressure - pression maxi - betriebsdruck - presión màxima	Mpa	27,5	27,5	27,5	27,5	27,5	27,5	27,5	27,5	27,5	27,5	27,5
	capacità del serbatoio - tank capacity - capacité du réservoir - tankinhalt - capacidad del depósito de aceite	l	200	200	200	200	200	200	200	200	200	200	200
	Gruppo di rotazione - Slewing system - Rotation - Schwenksystem - Sistema de giro	°	385	385	385	385	385	385	385	385	385	385	385
	coppia di rotazione - slewing moment - couple de rotation - schwenkmoment - momento de giro	kNm	46	46	46	46	46	46	46	46	46	46	46
	pendenza massima di lavoro - max. working heel - devers maxi de travail - maxi arbeitsneigung - inclinación máxima de trabajo	%(°)	8,7(5)	8,7(5)	8,7(5)	8,7(5)	8,7(5)	0	0	0	0	0	0
kg	Peso della gru standard - Standard crane weight Poids de la grue standard - Eigengewicht - Peso de la grúa est. Con serbatoio non rifornito - Empty oil tank - reservoir huile non garni - oeltank leer - deposito de aceite vacío	kg	4360	4610	4850	5090	5290	5420	5530	5610	5660	5770	5850